iWALK 2.0

Guía de usuario

1 Montaje

2 Ajuste

3 Uso

LA MANERA MÁS RÁPIDA DE APRENDER

Vea las instrucciones en vídeo disponibles en nuestra web:

www.iwalk-free.com/help

Siga las instrucciones

No lo haga por su cuenta

⚠ POR SU SEGURIDAD, LEA TODAS LAS INSTRUCCIONES ANTES DEL PRIMER USO. UN AJUSTE O USO INCORRECTOS PODRÍAN CAUSARLE DAÑOS.

Rev Spanish 20180531

¡Antes de comenzar! ¿Es iWALK 2.0 apropiado para usted? REQUISITOS MÍNIMOS

A CAPACIDADES FÍSICAS MÍNIMAS

1. PRUEBA DE ESCALERA
Anteriormente a su lesión, ¿podía usted subir y bajar escaleras cómodamente a una velocidad normal sin usar la barandilla con la mano?

2. PRUEBA DE EQUILIBRIO
¿Puede usted mantenerse con un solo pie durante al menos 30 segundos?

- X • **NO a ambas – El iWALK 2.0 no le servirá.**
- ✓ • **SÍ a ambas – Proceda con la Sección B**

B CAPACIDADES

- ALTURA – Usted debe medir entre 147,5 y 198 cm. de altura.
- Su peso debe ser inferior o igual a 125 kg.
- PERÍMETRO DEL MUSLO – Debe ser de 71 cm o inferior.

- X • **NO a cualquiera – El iWALK2.0 no le servirá.**
- ✓ • **SÍ a todo – Proceda con la Sección C**

C OTROS REQUISITOS

- Lea todas las instrucciones antes de probar usar iWALK2.0.
- Siga las instrucciones de ajuste para el primer uso.
  Si es posible, vea nuestros vídeos de instrucciones en:
  www.iwalk-free.com/help (sustituye a las instrucciones escritas).
- Tras el ajuste, invierta hasta 30 minutos en aprender a andar con el dispositivo.

- X • **NO a cualquiera – El iWALK2.0 no le servirá.**
- ✓ • **SÍ a todo – Proceda con la Sección D**

D LÍMITES DE EDAD

Si usted es mayor de 55, iWALK2.0 podría no ser adecuado para usted. Las habilidades físicas son más importantes que la edad, y éstas varían de persona a persona. Por lo tanto, con independencia de la edad, si usted pudo responder positivamente a los apartados A, B y C, entonces iWALK2.0 debería funcionar para usted.

Si es mayor de 55, debe ser honesto/a a la hora de valorar su caso. Su seguridad y satisfacción dependen de ello.

- X • **NO – (No cumple los requisitos de los apartados A, B y C) – iWALK2.0 no es apropiado para usted.**
- ✓ • **SÍ – (Cumple los requisitos de los apartados A, B y C) – Proceda con la Sección E**

E

Gráfico de estatura para iWALK 2.0 – basado en la altura del usuario

Entre 147,5 y 155 cm	Entre 155 y 185,5 cm	Entre 185,5 y 198 cm
Revise el diagrama de longitud de la pierna a continuación	El iWALK2.0 le ajustará correctamente. **Proceda con la página siguiente.**	Revise el diagrama de longitud de la pierna a continuación.

F

Gráfico de medidas para iWALK 2.0 – Basado en la longitud de la pierna del usuario

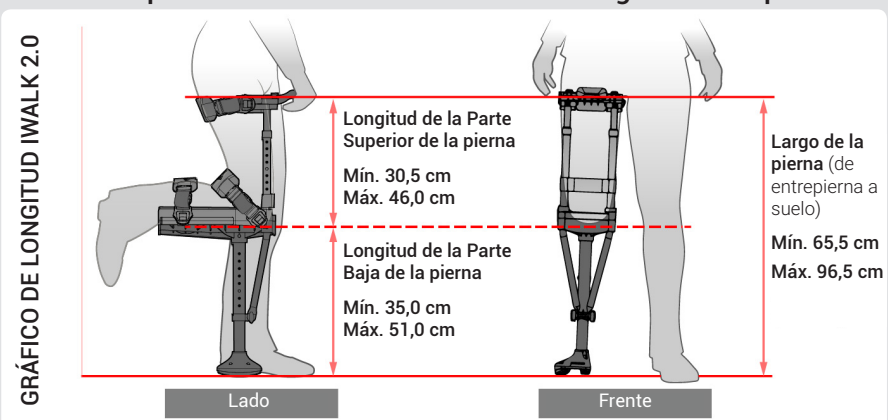

NO - Su pierna queda fuera de los rangos mostrados - iWALK 2.0 no es adecuado para usted.

SÍ - La longitud de su pierna queda dentro de los rangos mostrados - ¡iWALK FUNCIONARÁ PARA USTED! Proceda a la siguiente página

APRENDA A USAR SU IWALK 2.0 EN 3 SENCILLOS PASOS

1 MONTAJE 4 to 6

2 AJUSTE 7 to 16

3 USO 17 to 24

Reempaquetado 25 to 29

Instrucciones de montaje

¡APRENDA RÁPIDO! ¡Vea las INSTRUCCIONES EN VÍDEO!
www.iwalk-free.com/help

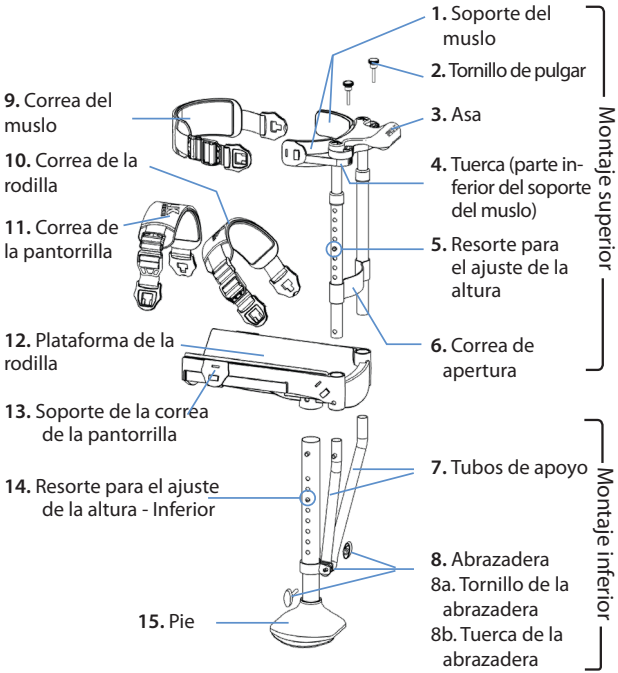

PASO 1

Inserte los tubos de montaje superiores en la plataforma de la rodilla (12).

⚠ El asa debe mirar hacia adelante.

⚠ AMBOS tubos deben insertarse hasta llegar al fondo de las hembras.

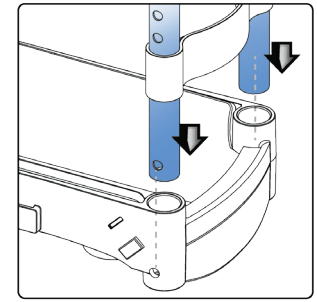

⚠ *Los orificios en la parte inferior de los tubos deben quedar alineados con los de la Plataforma de la Rodilla. Verifique que están correctamente alineados en ambos lados.*

Si el lado izquierdo no está alineado:

1. Verifique que el tubo está extendido completamente.

2. Haga rotar el tubo hasta que quede alineado con la sujeción de la Plataforma de la Rodilla.

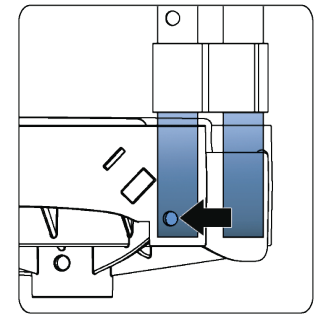

PASO 2

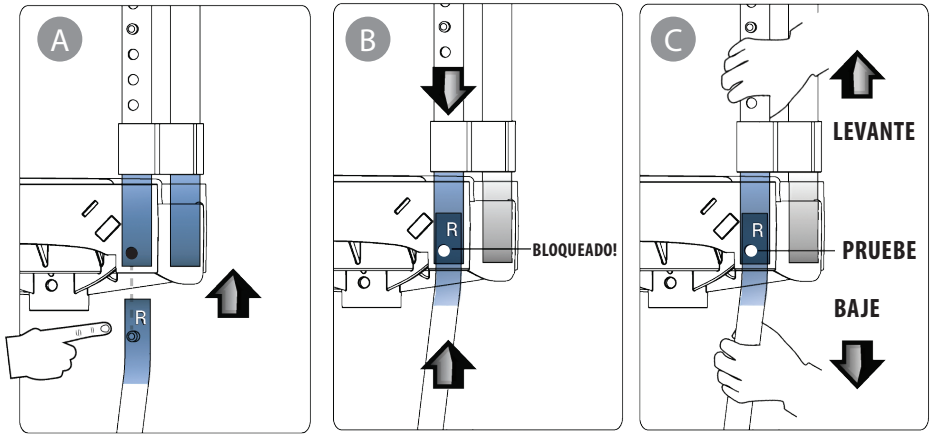

A) Verá que el tubo de apoyo derecho (7) está marcado con la letra "R"

B) Presione sobre el cabezal del resorte plateado e inserte el Tubo de Apoyo (7) en la Plataforma de la Rodilla (12), presione hacia abajo sobre el Tubo de Ensamblaje Superior mientrastanto. Estará listo cuando el cabezal quede insertado en el orificio de la Plataforma de la Rodilla. Consejo - Si no queda completamente insertado, mueva los tubos hasta que el cabezal del resorte salga.

C) Compruebe la unión. Tire simultáneamente hacia ARRIBA del Tubo de Ensamblaje Superior y hacia ABAJO del Tubo de Apoyo (7). Debe resultar imposible separarlos. HAGA LA PRUEBA EN LA UNIÓN IZQUIERDA Y EN LA DERECHA.

⚠ ADVERTENCIA - Es Tubo de Ensamblaje Superior, el Tubo de Apoyo (7) y la Plataforma de la Rodilla (23) deben bloquearse a la vez. Verifique que así es en ambos lados. Si no quedan bloqueados puede provocar inestabilidad además de lesiones.

PASO 3

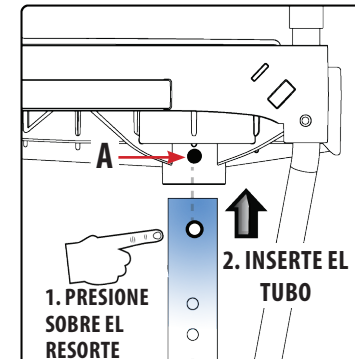

Ajuste el Ensamblaje Inferior a la Plataforma de la Rodilla (12).

1. Presione sobre el cabezal del resorte
2. Inserte el tubo hasta que el cabezal quede dentro del orificio A.
3. Comprobación de la unión. Agarre el tubo y tire hacia abajo con fuerza. Verifique que el tubo está fijado a la Plataforma de la Rodilla.

PASO 4

La abrazadera (8) debería quedar centrada entre los Tubos de Apoyo (8) y con respecto a la ranura. Si es necesario utilice un destornillador para hacer rotar la abrazadera (8) hasta la posición correcta.

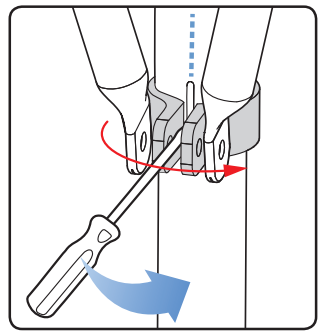

Empuje los extremos de los tubos para alinear los orificios del Tubo de Apoyo con los de la abrazadera. Inserte el tornillo de la abrazadera en la tuerca (8b). No lo apriete aún.

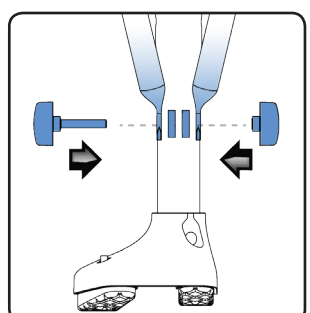

PASO 5

Una los Apoyos de los muslos (1) a la asidera (3)

1. Inserte los tornillos de pulgar (2) en las ranuras de la asidera.

2. Levante los Soportes del Muslo y ajuste los tornillos de pulgar a las tuercas situadas bajo los Soportes del Muslo.

3. No lo ajuste al máximo. Asegúrese de que los Soportes del Muslo pueden rotar alrededor de los tubos.

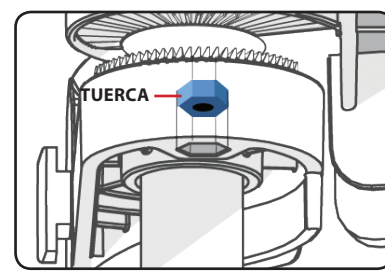

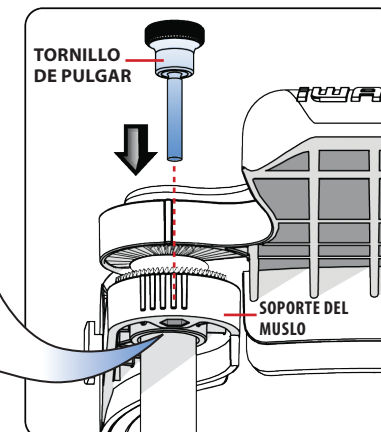

Al apretar la tuerca, TIRE HACIA ABAJO SUAVEMENTE para evitar que ésta se salga de la hembra del tubo.
Si el tornillo de mariposa no ajusta, verifique que la tuerca bajo el Soporte del Muslo está. De lo contrario, repase su área de trabajo para ver si pudiese haberse salido del sitio sin darse cuenta.
Si no encuentra la tuerca, no se preocupe. La tuerca tiene una medida estándar de 5x8 mm y está disponible en la mayoría de ferreterías, aunque también puede contactar con nosotros para enviarle una de repuesto.

Instrucciones de ajuste

¡APRENDA RÁPIDO! ¡Vea las INSTRUCCIONES EN VÍDEO!
www.iwalk-free.com/help

Un montaje correcto es esencial pero también sencillo. Complete estos tres pasos y estará andando con iWALK en cuestión de minutos. A continuación le mostramos cómo.

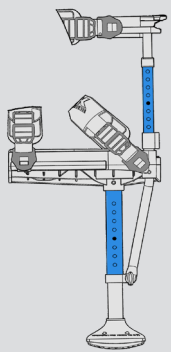

Altura

Ajuste la sección superior y la inferior de la muleta a la altura adecuada.

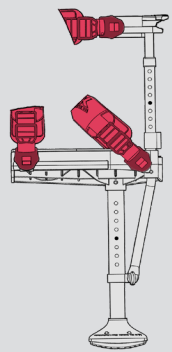

Ajustado

Para asegurar el control y la estabilidad, apriete bien las correas. ¡Han de quedar muy, muy ajustadas!

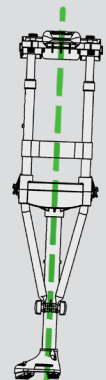

Alineamiento vertical

Para asegurar el control y la estabilidad, apriete bien las correas. ¡Han de quedar muy, muy ajustadas!

PASO 1

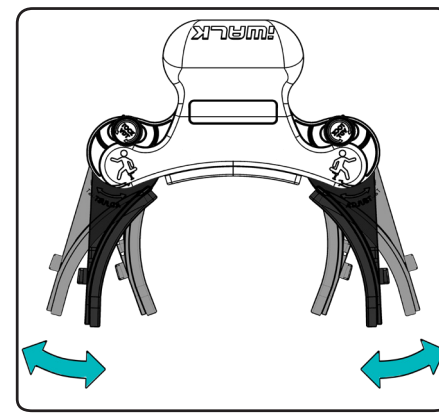

Asegúrese de que el Apoyo del Muslo (1) puede rotar con libertad. Afloje los tornillos de pulgar (2) si es necesario.

PASO 2

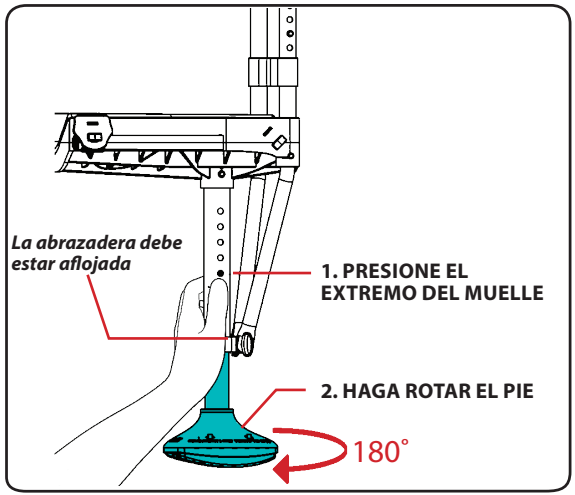

POSICIÓN DEL PIE PARA USO DE PIERNA IZQUIERDA O DERECHA

⚠ El borde curvado del pie debe estar colocado mirando hacia afuera

1. Afloje la tuerca de la abrazadera (8b)
2. Presione en los muelles de ajuste de acuerdo con la imagen
3. Agarre el pie y hágalo rotar hasta que los extremos del muelle sobresalgan

Nota - El Pie y el tubo inferior rotarán, mientras que el tubo superior permanecerá fijo.

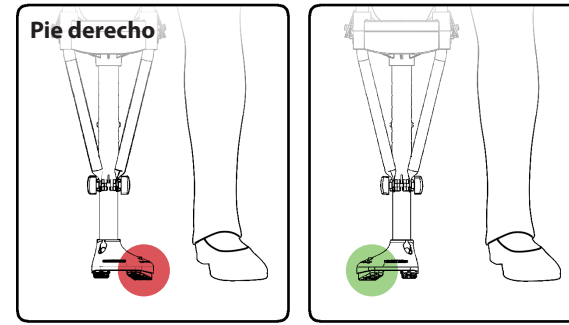

Incorrecto **Correcto**

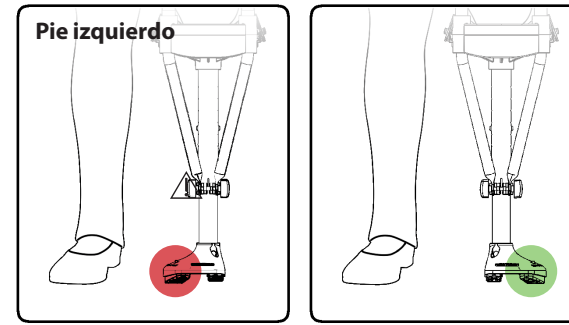

Incorrecto **Correcto**

⚠ La incorrecta orientación del Pie provoca inestabilidad y podría resultar en una caída y/o lesión.

PASO 3

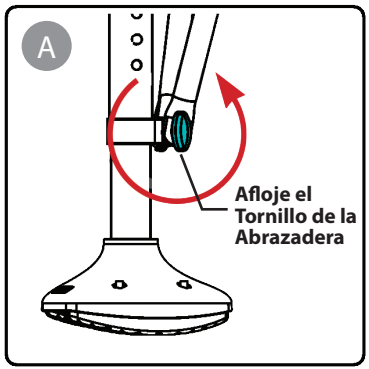

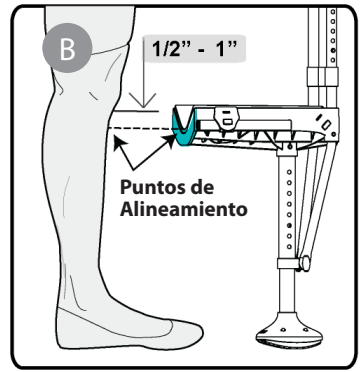

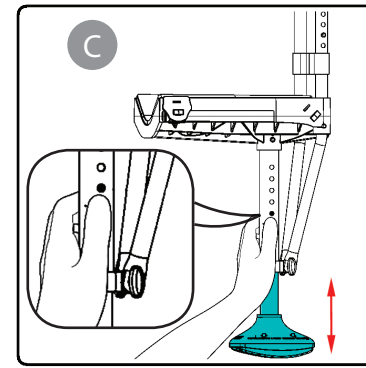

AJUSTE DEL ALTO DE LA PANTORRILLA

A. Afloje la Tuerca de la Abrazadera (8b)

B. Revise la altura - Para un primer uso, la altura es la adecuada cuando el centro de la almohadilla en la parte posterior de la Plataforma de la Rodilla (12), está alineada entre 1,27 cm y 2,54 cm por debajo la rótula. *Nota: ligeramente por debajo es preferible a demasiado alto.*

C. Ajuste la altura presionando en los dos extremos del resorte. Agarre el pie y gírelo ligeramente mientras presiona para acortar o tira para alargar. Repita tantas veces como sea necesario hasta conseguir la altura correcta.

Nota – Después de adquirir experiencia caminando con la muleta, puede reajustar la altura para igualarla a la longitud de su pierna.

⚠ Antes de colocar peso sobre la muleta compruebe que los extremos del muelle están ensamblados y sobresalen por los orificios de ajuste. Entonces apriete el Tornillo de la Abrazadera, o podría producirse una caída y/o lesión.

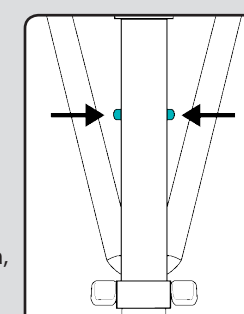

PASO 4

AJUSTE DE LA ALTURA DEL MUSLO

Presione el botón de la cabeza del muelle y tire del Asa (3) hasta que los Soportes del muslo (1) queden ajustados a su pierna a la mayor altura posible. Asegúrese de que el extremo del muelle sobresale del agujero para bloquear el ajuste.

Nota - Si el muelle no sale en un primer momento, agarre el asa con fuerza y gírela hacia un lado y otro - la cabeza del muelle saldrá.

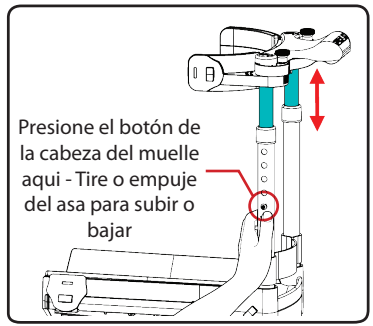

⚠ Una correcta posición en la parte más alta de la pierna proporciona estabilidad. - Una incorrecta posición por debajo de esta zona provoca, por el contrario, inestabilidad.

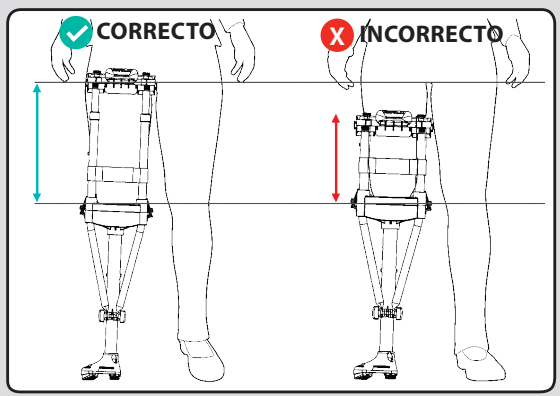

PASO 5

ALINEAMIENTO VERTICAL - POSICIÓN

1. Busque una superficie nivelada y firme.
2. Agarre el Asa para apoyarse.
3. Coloque el Pie (15) de la muleta en el suelo dejando éste y el pie sano separados a la altura de sus hombros, tal y como se muestra en la imagen.
4. Apoye la rodilla en la muleta.
5. Reparta su peso entre la muleta y el pie sano al 50%

1. El objetivo es situar el Pie de la muleta en el lugar donde estaría a su pie humano.

2. Es natural que deje caer la mayor parte de su peso sobre el pie sano. No lo haga - es importante que el 50% de su peso recaiga sobre la muleta.

⚠ *Manténgase agarrado con firmeza al Asa. Recurra a alguien que le ayude si no está seguro de poder hacerlo solo.*

PASO 6

ALINEAMIENTO VERTICAL - Continuación

A. Deslice la rodilla tan a fondo como sea posible sobre la Plataforma de la Rodilla (12)

B. Con el 50% de su peso sobre la muleta, utilice el Asa (3) para moverla a izquierda o derecha, inclinándola ligeramente hacia afuera.

Correctamente ajustada, la muleta debería quedar orientada ligeramente hacia afuera, como se muestra abajo. Siga nuestras instrucciones y automáticamente obtendrá el ángulo correcto. El objetivo es colocar la muleta de forma que el Pie quede donde su pie humano estaría. Una vez la muleta se encuentre en el ángulo correcto, mantenga esta posición y proceda con el Paso 7.

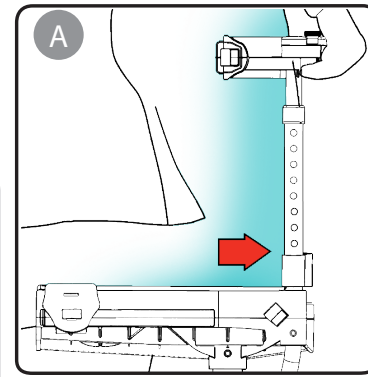

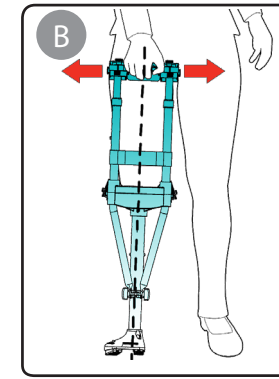

ALINEAMIENTO VERTICAL - AJUSTE DEL SOPORTE DEL MUSLO

A. Gire el Soporte del Muslo Interno (1) hasta que haga contacto con su muslo interno. Continúe girando el Soporte del Muslo tanto como sea posible, incluso si presiona sobre su muslo interno. Fije la posición apretando el Tornillo de Pulgar (2).

B. Gire el Soporte del Muslo Externo hasta que quede bien ajustado a su pierna interna. Fije la posición apretando el Tornillo de Pulgar.

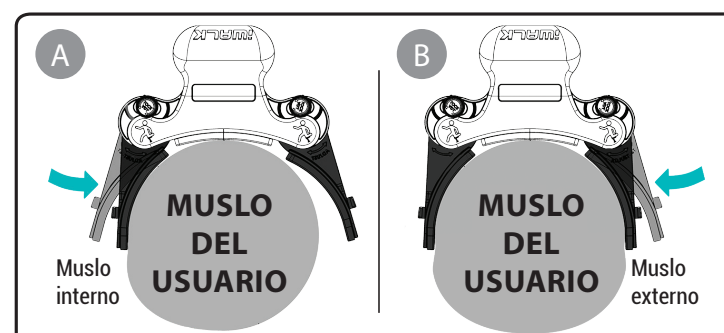

Nota - Los soportes del muslo deberían presionar ligeramente sus muslos interno y externo. Esto reduce el movimiento de la muleta y proporciona estabilidad.

PASO 7

ALINEACIÓN VERTICAL - AJUSTE FINAL

Un ajuste preciso de la alineación vertical es importante para el mejor funcionamiento de su iWALK. Siga las instrucciones para ajustarlo a la geometría de su pierna. Éstos son para la pierna derecha. Para la pierna izquierda serán al contrario (invirtiendo la imagen).

A- Se orienta hacia adentro (¡inestable!)

Afloje ambos Tornillos de Pulgar (2) para que los Soportes del Muslo (1) puedan rotar.

1. Siga girando el Soporte del Muslo interno según se muestra. Fije el ajuste apretando el Tornillo de Pulgar.

2. Ajuste el Soporte del Muslo externo con firmeza a su muslo. Fije el ajuste con el Tornillo de Pulgar.

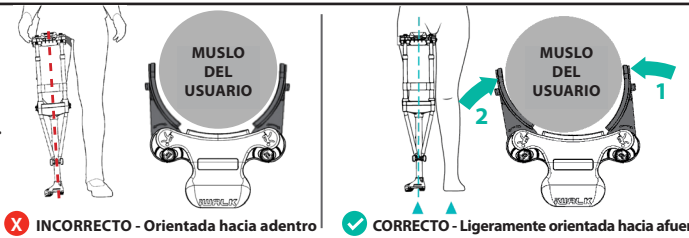

B- Orientada hacia afuera (ineficaz)

Afloje ambos Tornillos de Pulgar (2) para que los Soportes del Muslo puedan rotar.

1. Reduzca la rotación del soporte del muslo interno tal y como se muestra. Fije el ajuste apretando el Tornillo de Pulgar.

2. Ajuste el Soporte del muslo externo con firmeza a su muslo. Fije el ajuste con el Tornillo de Pulgar.

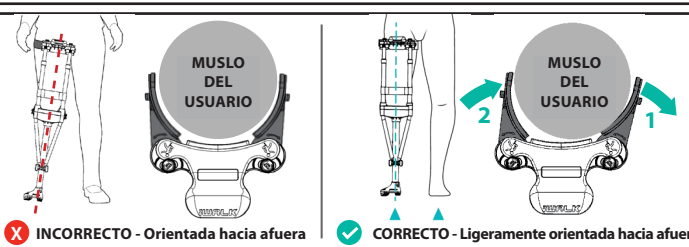

C- Carece de orientación

Afloje ambos Tornillos de Pulgar (2) según se muestra para que los Soportes del Muslo (1) puedan rotar.

1. Siga girando el Soporte del Muslo interno según se muestra. Fije el ajuste apretando el Tornillo de Pulgar.

2. Ajuste el Soporte del Muslo externo con firmeza a su muslo. Fije el ajuste con el Tornillo de Pulgar.

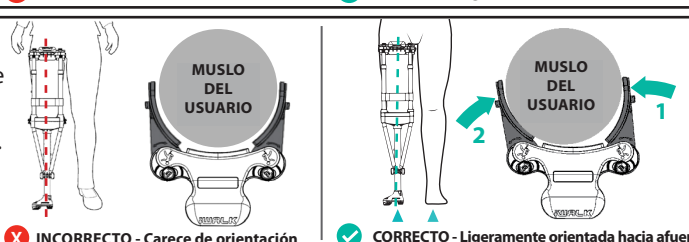

Ajuste de las cinchas

Antes de ajustar las cinchas, debe saber cómo funcionan.

Hay dos zonas distintas: La del Ajuste de la Altura, y la que permite Apretar /Aflojar. Vea los detalles a la derecha.

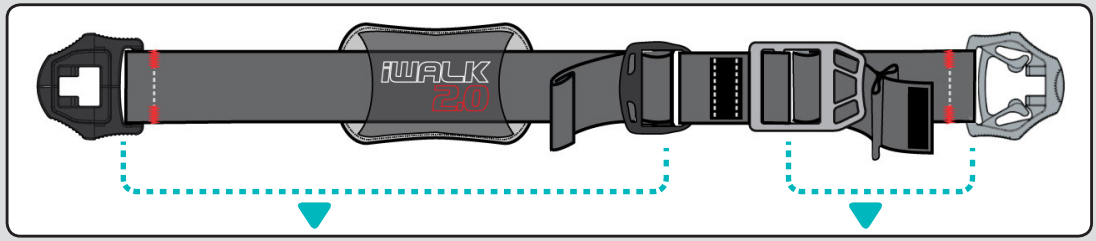

Zona de Ajuste de la Altura

Esta zona tiene hebillas NEGRAS en ambos extremos.

Se usa exclusivamente para ajustar el largo de la cincha a fin de que se adapte al diámetro de su pierna.

⚠ *No se usa para terminar de apretar la cincha. Para ello, use la zona de AJUSTAR y AFLOJAR situada a la derecha.*

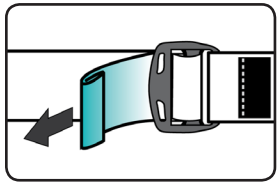

Para acortar o ceñir la Cincha, tire de un extremo de la misma tal y como se muestra arriba.

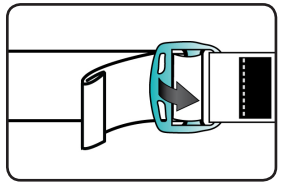

Para alargar o soltar la Cincha, levante el extremo de la hebilla

Zona de Apretar / Aflojar

Esta zona tiene hebillas GRISES en ambos extremos. Se emplea exclusivamente para CEÑIR y AFLOJAR la cincha.

TIRE FUERTE para conseguir tensar la cincha al máximo antes de usar la muleta.

AFLOJE para desabrochar las hebillas más fácilmente (al quitarse la muleta).

Diferentes Tipos de Hebilla

Las hebillas de cierre en T se encuentran en los extremos de las Cinchas. Se usan para sujetar las Cinchas a la muleta.

Las Hebillas de Bloqueo se usan para ajustar el largo (y tensar) de las Cinchas. Cada Cincha tiene dos hebillas de Cierre en T y dos hebillas de Bloqueo.

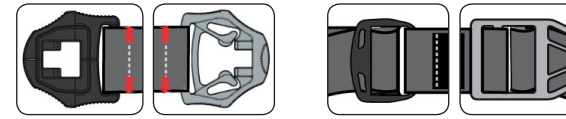

Hebillas de cierre en T **Hebillas de Bloqueo**

PASO 8

Instalación de las Cinchas

Antes de instalar las Cinchas extienda tanto la parte del AJUSTE DE LARGO como de la de AJUSTAR AFLOJAR a su largo máximo.

A. Deslice la fijación de la Cincha hacia la parte trasera de la Plataforma de la Rodilla. La fijación de la Cincha puede deslizarse hacia adelante en caso de que sea necesaria una posición diferente.

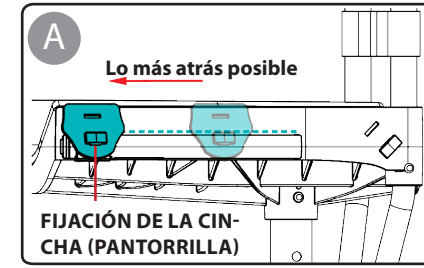

B. Coloque las Hebillas Negras de cierre en T en las 3 posiciones mostradas en las imágenes. Las hebillas Negras deberían quedar en el lado interno de su pierna. B1 muestra la pierna izquierda, B2 muestra la pierna derecha.

C. Para colocar las hebillas Negras de cierre en T, ponga la hebilla de cierre en T en línea con la placa de la fijación de la Cincha. Tire de la Anilla de Cierre en T hasta que se bloquea en la posición.

No coloque aún las hebillas Grises, deje las cinchas sueltas de momento.

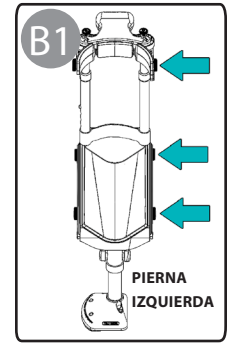

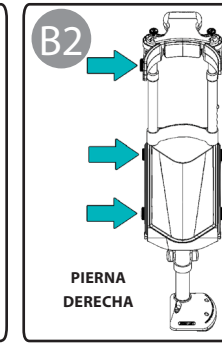

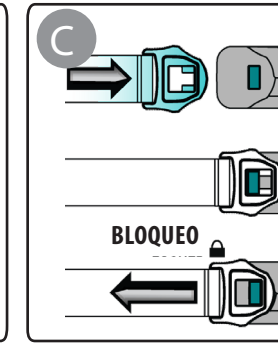

PASO 9

Ajuste de la Cincha Aquí

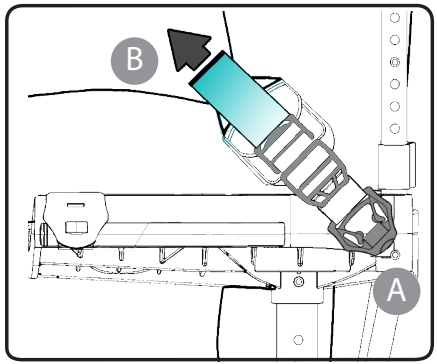

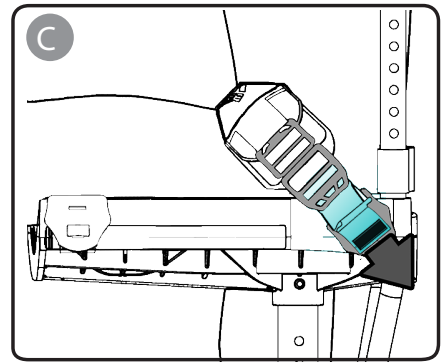

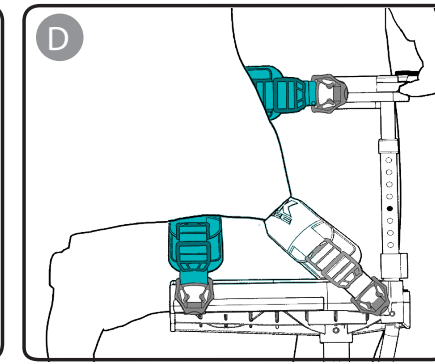

A) Apoye su pierna en la Plataforma de la Rodilla (12) lo más atrás posible. Pase la Cincha por detrás de su rodilla y abroche la hebilla gris de cierre en T a la fijación de la Plataforma.

B) Ajuste el largo tirando del extremo de la PARTE DEL AJUSTE DEL LARGO hasta que la cincha esté sujeta, pero sin apretar.

C) Ajuste la cincha en la zona APRETAR / AFLOJAR tirando de ella hasta que quede ceñida.

Consejo: Si cabe un dedo bajo la cincha, está suelta.

Si no puede tensarla al máximo, afloje la zona APRETAR / AFLOJAR levantando la hebilla gris de cierre. Repita los pasos 9 A y B hasta ajustarla correctamente.

D) Repita estos pasos con la cincha del Muslo y la de la Pantorrila. Recoloque las protecciones de la cincha si es necesario.

⚠ *Cuando nos referimos a 'ceñido', queremos decir ceñido de verdad. Por favor, ajústelas al máximo. Si no lo están, ni siquiera use la muleta. Unas cinchas bien ajustadas facilitan tanto el aprendizaje como el uso de iWALK 2.0. El objetivo es que la muleta pase a ser una parte integral de su pierna.*

PASO 10

Para quitar la muleta, afloje las cinchas y desabroche las hebillas por este orden:

1. Cincha de la Pantorilla

2. Cincha de la Parte Superior del Muslo

3. Cincha de la Rodilla

A. Levante la hebilla gris de cierre para aflojar la Cincha.

B. Empuje hacia adelante la hebilla de cierre en T para separarla de la muleta

Quite la cincha de la Pantorrila en primer lugar, y después la de la parte superior del Muslo. Por último, la de la Rodilla.

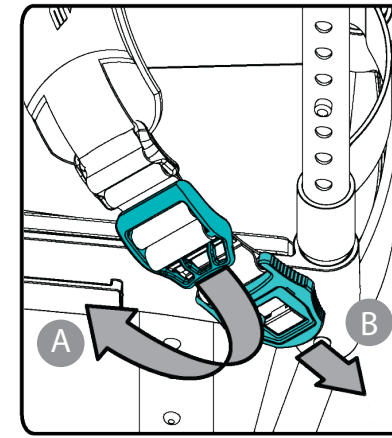

Instrucciones de uso

¡APRENDA RÁPIDO! ¡Vea las INSTRUCCIONES EN VÍDEO!
www.iwalk-free.com/help

Si está CORRECTAMENTE AJUSTADA, resulta muy fácil aprender a andar con iWALK 2.0., siempre que siga nuestras instrucciones. El ritmo de aprendizaje depende de cada persona - concédase entre 5 y 30 minutos para acostumbrarse al dispositivo.

LISTA DE CONTROL PARA SU SEGURIDAD - ANTES DE EMPEZAR A ANDAR:

Ajuste

Un ajuste correcto es PRIMORDIAL.

1. AJUSTE DEL PIE - IZQUIERDA O DERECHA: El pie debe tener la zona curva orientada hacia el exterior de su pierna. Véase Ajuste, Paso 2.
2. ALTURA: Verifique que el alto de la parte superior e inferior de la pierna es correcto. Véase Ajuste, Pasos 5-7.
3. AJUSTE (presión): Para asegurar estabilidad y control, las Cinchas deben quedar muy ceñidas. Véase los pasos 8-9 en la sección de Ajuste.
4. ALINEAMIENTO VERTICAL: Tan importante y a menudo pasado por alto. Resulta clave a la hora de lograr un equilibrio y aprendizaje adecuados. No se salte este importantísimo ajuste. Véase Ajuste, Pasos 5, 6 y 7.
5. POSICIÓN DEL PIE: El Pie de su iWALK debe quedar colocado en el lugar donde su pie humano estaría.

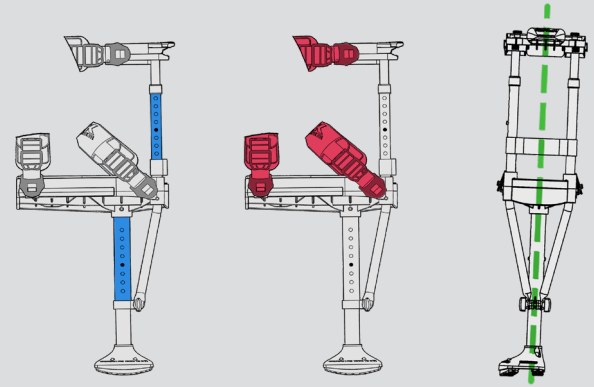

Altura **Ajuste** **Alineamiento vertical**

El entorno

1. Camine sobre superficies niveladas y firmes. Evite superficies irregulares o alfombras almohadilladas.
2. Utilice una zona que le permita dar al menos 15 pasos en línea recta sin tener que detenerse o dar la vuelta.
3. Asegúrese de que no hay obstáculos en su camino.
4. Un pasamanos o similar es aconsejable pero no indispensable.
5. Vestíbulos, pasillos o balcones son buenos espacios para comenzar el aprendizaje.

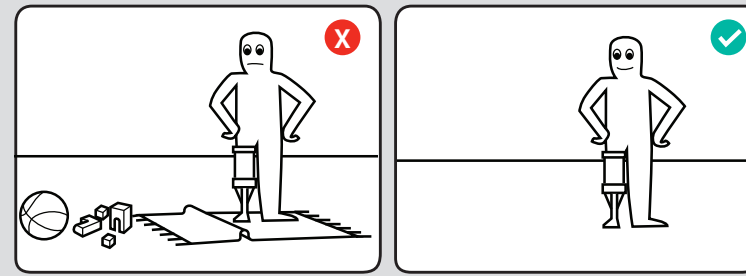

Posición Inicial

Colóquese siempre en la POSICIÓN INICIAL antes de comenzar a caminar:

A. Pies juntos.

B. Deje caer el 50% de su peso sobre el pie de la muleta, y el otro 50% sobre su pie sano.

C. Coloque los pies separados a la altura de sus hombros.

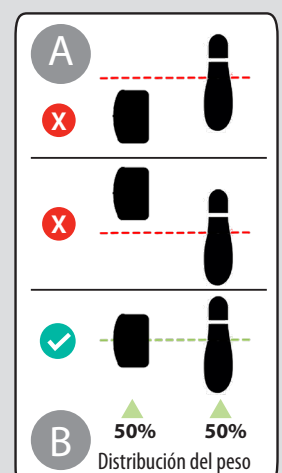

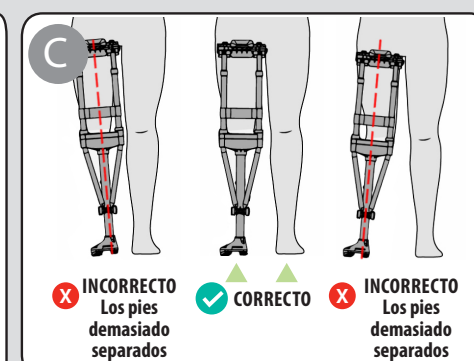

Trate de caminar como normalmente lo hace

Caminar con iWALK 2.0 es muy similar a hacerlo de forma natural. Usted utiliza los mismos músculos y equilibrio que cuando camina habitualmente. Cuanto más natural sea su manera de caminar, más rápidamente aprenderá. Trate de caminar con tranquilidad y de la forma más natural posible, y la adaptación llegará por sí sola. No piense demasiado en ello.

ANTES DE COMENZAR:

EVITE ERRORES COMUNES

1. **NO MIRE HACIA ABAJO**. Sentirá la tentación de mirar hacia abajo, pero ello provoca una postura que no es normal y que dificulta el caminar. Consejo: Fije la vista en un objeto distante antes de empezar y diríjase a él sin apartar la mirada.

2. **NO COJÉE CON LA MULETA.** Cuando levante su pie sano y lo lleve de detrás hacia adelante, TODO su peso recaerá sobre la muleta, lo que a muchos principiantes les crea inseguridad y les hace 'cojear' apoyándose sobre su pie sano demasiado pronto, forzándolo. Para aprender de forma rápida adquiera confianza en la muleta y deje caer ella el 100% de su peso, como lo hace al caminar habitualmente.

3. **INCLÍNESE HACIA ADELANTE.** Cuando caminamos, nuestra masa corporal se encuentra delante de nuestros pies, pero no caemos porque seguimos adelante. Muchos principiantes temen llevar su masa corporal hacia adelante, pero debe hacerlo. Y cuando comience a caminar, no se detenga (!). Mantenga el impulso durante el mayor tiempo posible y de esta forma aprenderá mucho más rápido.

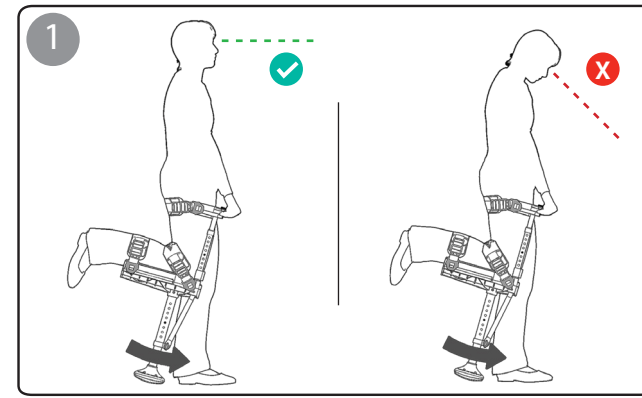

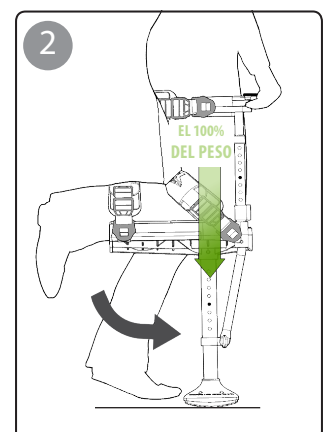

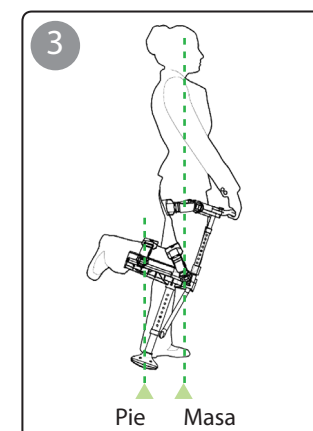

PASO 1

EMPECEMOS:

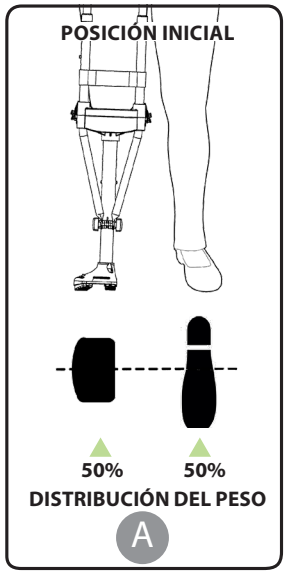

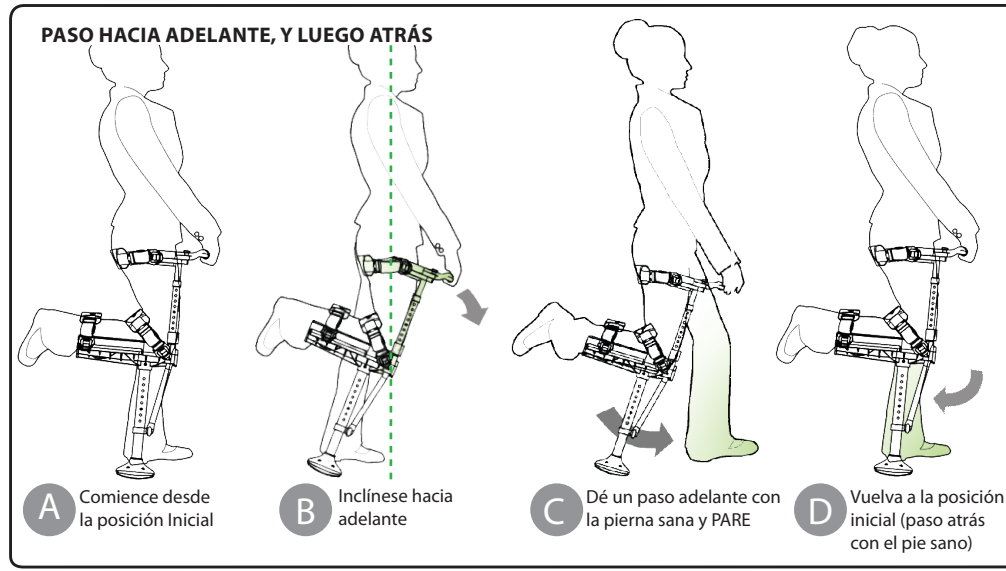

EJERCICIO PRÁCTICO - PASO ADELANTE, PASO ATRÁS

A. Manténgase en la posición inicial. Los pies ligeramente separados y a la altura del ancho de sus hombros. Su peso debe estar repartido por igual entre las dos piernas.

B. Agarre el asa e incline la muleta hacia adelante. Deje que la parte superior de su cuerpo se incline hacia adelante también.

C. Tan pronto se sienta seguro, camine hacia adelante con su pie SANO, y entonces DETÉNGASE.

D. Vuelva a la posición Inicial retrocediendo con su pie sano. Repita este ejercicio al menos cuatro veces, o hasta que usted se sienta seguro y cómodo.

PASO 2

COMIENCE A CAMINAR:

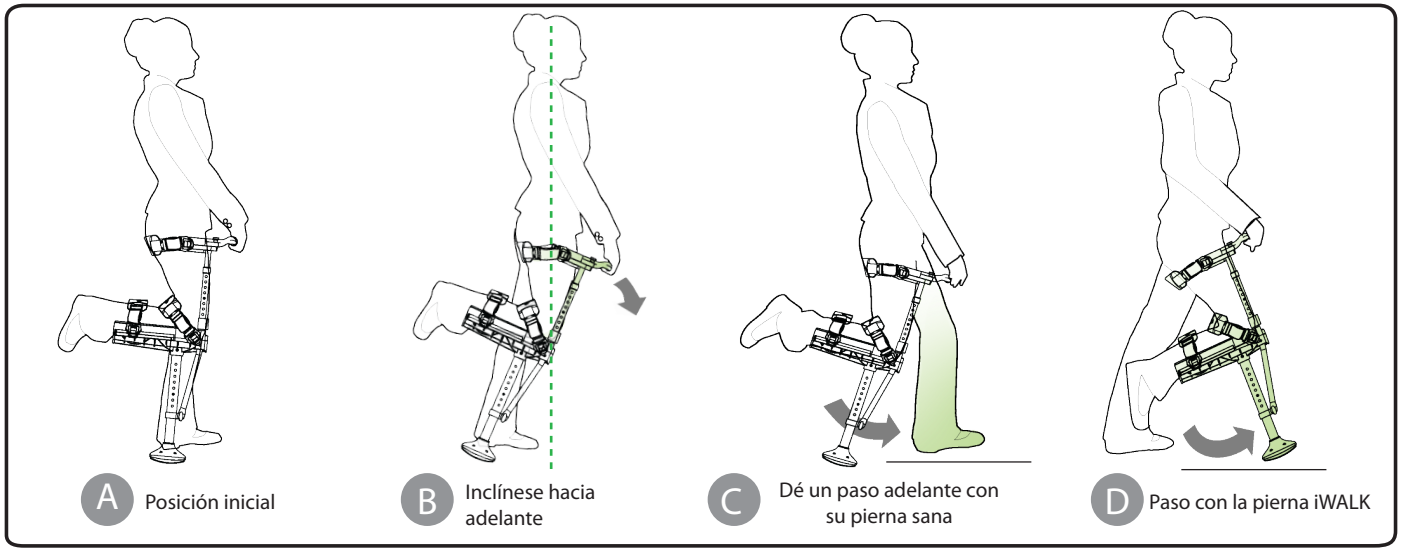

A. Manténgase en la posición Inicial.

B. Igual que en el Ejercicio Práctico, agarre el asa e incline la muleta hacia adelante. Deje que la parte superior de su cuerpo adelante a sus pies.

C. Tan pronto se sienta seguro, camine hacia adelante con su PIE sano.

D. Continúe caminando. Dé un paso con la pierna de la muleta, después con su pierna sana, y continúe si el espacio lo permite. No de detenga: continúe caminando todo lo que le sea posible.

Advertencia 1: Si nota su pierna sana muy cansada es que no está repartiendo su peso entre el pie sano y la muleta. Recuerde, cuando su pie sano va de atrás hacia adelante, todo su peso recae sobre la muleta. Esto es lo normal y no debe precipitarse poniendo su pie sano sobre el suelo. Trate de no pensar en que lleva la muleta puesta y camine con la mayor normalidad posible.

Advertencia 2 - Una vez comience a caminar, no se detenga. Dé tantos pasos como el espacio en el que se encuentra se lo permita. Aprenderá mucho más rápido si no se detiene. Pero si ha de hacerlo, vuelva a la posición Inicial y comience a caminar de nuevo.

PASO 3

REAJUSTE LAS CINCHAS

Tras completar sus primeros pasos, REAJUSTE las Cinchas. Para asegurar el control y la estabilidad las Cinchas deben PERMANECER CEÑIDAS. Si no puede ajustarlas lo suficiente, reajústelas siguiendo las instrucciones en el Paso 9 de la sección Ajuste.

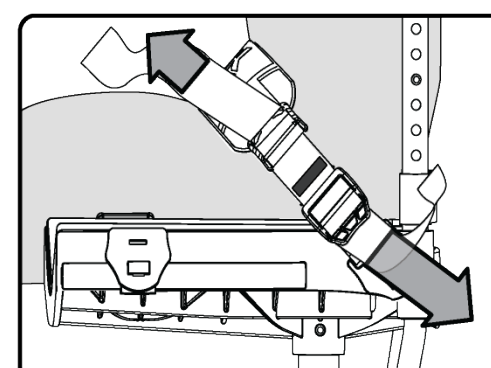

PASO 4

AJUSTE PARA LA EFICIENCIA

Su muleta se encuentra ajustada de acuerdo con la FASE 1 de AJUSTES PARA EL APRENDIZAJE (la pierna de la muleta ligeramente más corta que la pierna sana, con la muleta en ángulo hacia afuera). Este montaje es temporal. Facilita el aprendizaje, pero no está pensada para lograr la máxima eficiencia. Una vez haya adquirido el control básico necesario para caminar, adapte los ajustes al Montaje de Eficiencia Máxima.

FASE 1
MONTAJE DE APRENDIZAJE
Primeros 3-10 minutos. Montaje temporal.

Muleta en ángulo (+5 grados)

Pierna de la muleta más corta que la pierna sana

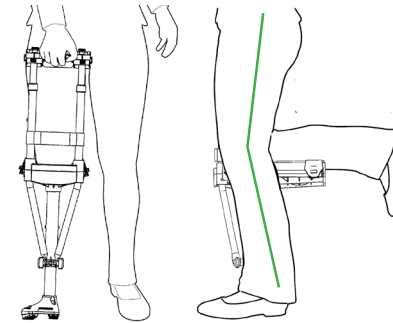

FASE 2 - MONTAJE DE EFICIENCIA MÁXIMA

A. Quítese la muleta.

B. Extienda el Ajuste de Altura de la pierna inferior hasta que ambas piernas sean igual de largas (Véase Ajuste, Paso 3).

C. Ajuste los Soportes del Muslo (1) para lograr un mayor ángulo vertical de la muleta. Estará alineada correctamente cuando el pie de la muleta esté colocado en la posición donde estaría el pie humano al encontrarse en la posición Inicial.

D. Camine un poco y si es necesario continúe con el ajuste hasta que dé con la medida más eficiente.

FASE 2
MONTAJE DE EFICIENCIA MÁXIMA

Muleta más vertical (2-3 grados)

Ambas piernas con idéntica longitud

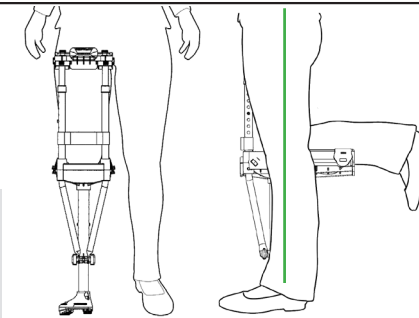

PASO 5

Escaleras

Las escaleras resultan fáciles con el iWALK 2.0, pero NO DEBERÍA INTENTARLO sin haber adquirido previamente un control total.

⚠ *Use siempre el pasamanos al subirlas o bajarlas.*

ARRIBA - Comience siempre con su pierna sana seguida de su pierna iWALK. Paso a paso.

ABAJO - Comience siempre con su pierna iWALK. Vaya paso a paso. En escaleras con gran pendiente necesitará rotar ligeramente su cuerpo de forma que el pie de la pierna lesionada pueda salvar el escalón.

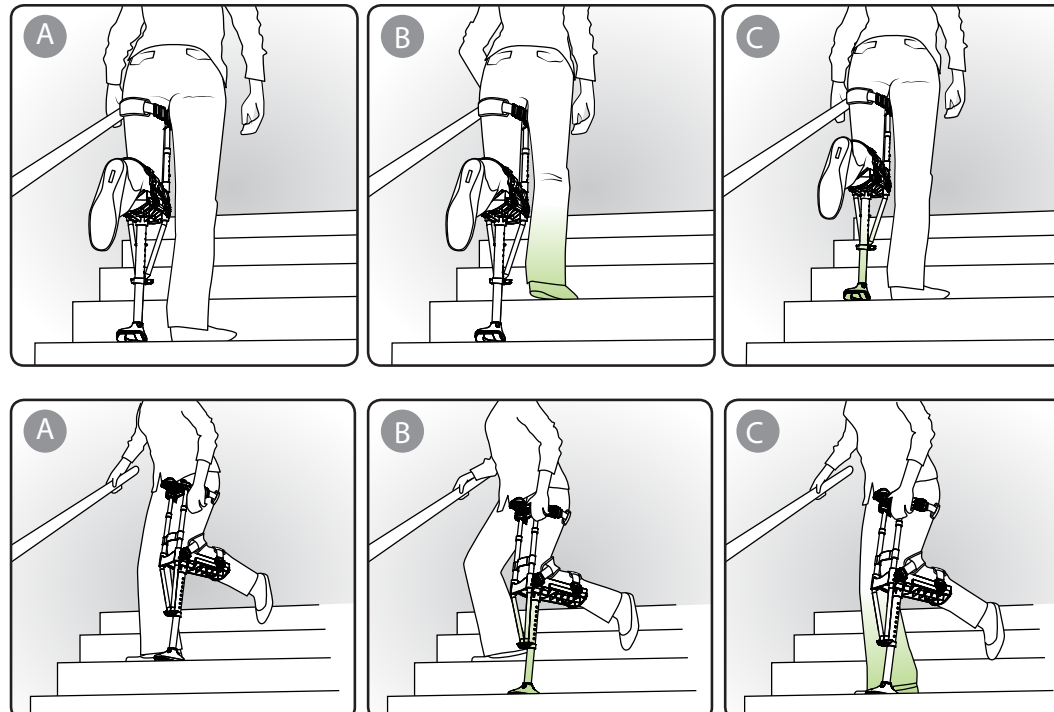

Consejo - En escaleras con gran pendiente, puede también descender yendo hacia atrás (mirando hacia arriba mientras baja). Es más fácil de lo que piensa!

Instrucciones de Reempaquetado

VEAMOS QUÉ TIENE:

CONTENIDO DE LA BOLSA DE PIEZAS PEQUEÑAS:

1 x Cincha

2 x Tornillos de Pulgar

1 x Tornillo de la Abrazadera

1 x Tuerca de la Abrazadera

Nota: Para evitar daños producidos en el envío, asegúrese de que todos los tubos de metal se encuentran en el interior de las fundas protectoras (de plástico) en las que las recibió.

MONTAJE SUPERIOR

PLATAFORMA DE LA RODILLA con Cinchas

TUBOS DE APOYO

MONTAJE INFERIOR

GUÍA DEL USUARIO

BOLSA DE PIEZAS PEQUEÑAS

PASO 1

A. Extienda los tubos lo necesario para que pueda girar los dos Soportes del Muslo de forma que queden alojados en el interior de los tubos, tal y como se muestra.

Consejo: Para extender los tubos agárrelos por encima y por debajo de los collarines de plástico gris y tire hacia ambos lados. Presione el pulsador del cabezal en el lado derecho del tubo.

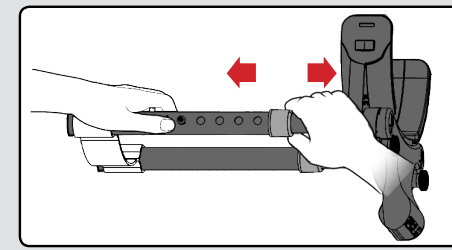

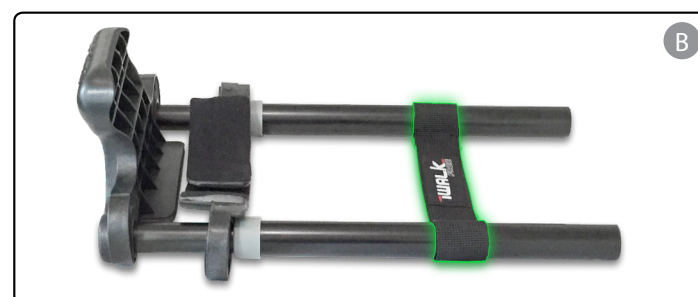

B. Coloque la parte superior de la muleta, con los Soportes del Muslo girados hacia adentro y el Asa mirando hacia arriba (tal y como se muestra), sobre una superficie llana.

Asegúrese de que la Cincha de la Rodilla está colocada.

PASO 2

A. Asegúrese de que ambas cinchas de la Plataforma de la Rodilla están unidas y ajústelas de forma que queden recogidas y fijas.

Recoja los extremos de las cinchas y guárdelas bajo la funda de la protección, tal y como se muestra abajo.

B. Coloque la Plataforma de la Rodilla en la Parte Superior de la Muleta.

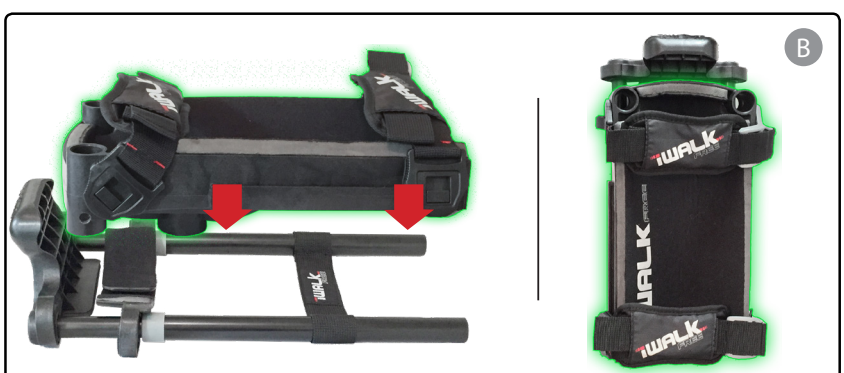

⚠ MUY IMPORTANTE:

Asegúrese de que la parte redondeada (extremo delantero) está colocada lo más cerca posible del Asa de la Parte Superior de la Muleta.

PASO 3

A. Deslice la Parte Baja de la Muleta bajo las cinchas y sobre la Plataforma de la Rodilla.

B. Coloque los Tubos de Apoyo sobre la Plataforma de la Rodilla, bajo las cinchas y al lado de la Parte Baja de la Muleta.

C. Aloje la bolsa de las PIezas Pequeñas en la Plataforma de la Rodilla, entre las Cinchas y junto a la Parte Baja de la Muleta.

Nota: Asegúrese de que los tubos de la Parte Baja de la Muleta están recogidos, en su largo mínimo, y que el borde curvado del pie mira hacia abajo.

PASO 4

A. Ponga con cuidado la muleta plegada dentro de la bolsa en que la recibió y métala en la caja.

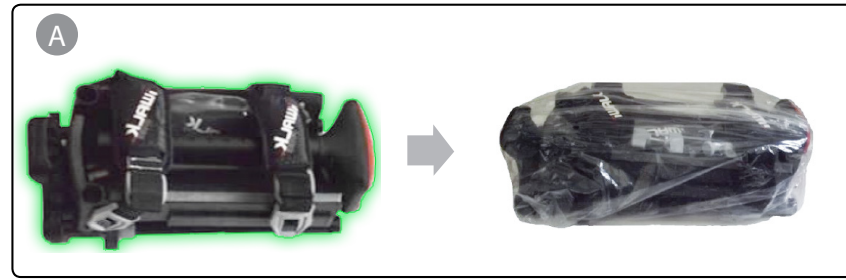

B. Meta también la bolsa de las piezas pequeñas de la muleta, con la cuerda atada y mirando hacia la abertura de la caja.

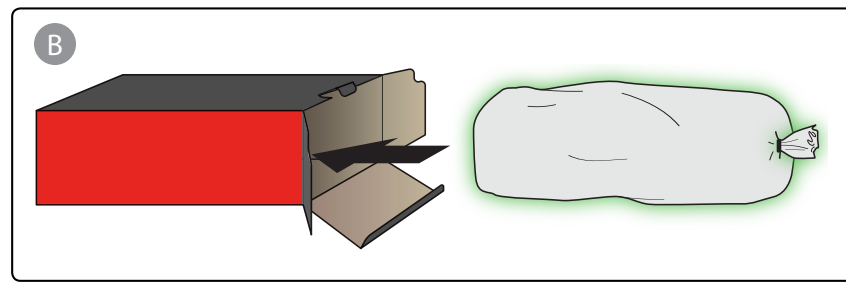

C. Coloque la Guía del Usuario sobre la parte superior de la bolsa, con la parte frontal mirando hacia arriba.

FRENTE

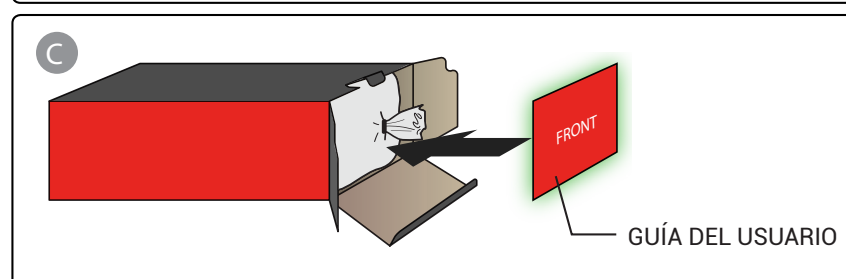

INFORMACIÓN SOBRE NORMAS Y CUMPLIMIENTO DE LAS MISMAS

• Declaración de Uso al que se destina: Este dispositivo está dirigido a un usuario único, una persona con capacidades funcionales plenas y con un peso por debajo de los 126 kg que necesita ayuda para caminar con uno de sus miembros inferiores sin recurrir al uso de otros dispositivos de asistencia (bastón o muleta) en espacios cerrados y abiertos entre 0ºC y 40ºC de temperatura.

• Vida Útil Prevista del Producto: 150 días a razón de 6000 pasos por día en aquellos usuarios de mayor peso; una mayor duración para usuarios de menor tamaño.

• Instrucciones de limpieza: Limpie con agua y deje secar, asegurándose de que no queden restos de humedad.

⚠ Este dispositivo no está destinado al uso sin supervisión por pacientes con problemas de equilibrio o dificultades cognitivas.

⚠ Los usuarios con daños cognitivos deben recurrir a personal cualificado para hacer uso del dispositivo.

⚠ Haga uso del dispositivo solo después de un montaje adecuado siguiendo las instrucciones de personal cualificado.

⚠ Si no entiende bien las instrucciones, es mejor que no continúe y recurra a ayuda cualificada.

⚠ El dispositivo está destinado al uso de un usuario único, no alquiler o reventa.

⚠ Inflamabilidad: Este dispositivo no incluye materiales de autoextinción, retardantes o ignífugos.

⚠ No lo exponga a fuentes externas de calor ambiental o llama abierta. No lo almacene o deje expuesto al sol, y si está tan caliente que quema al tacto no lo utilice hasta haberse enfriado.

⚠ No ponga los dedos o pequeños apéndices en o cerca de los orificios o las aberturas en forma de V durante el uso o el almacenaje.

⚠ No ingiera ningún componente del dispositivo. No lo monte o desmonte en presencia de niños pequeños.

⚠ Interrumpa el uso si observa cualquier indicio de daño en los tejidos blandos (i.e.: hinchazón, dolor, etc.) asociados a llevar puesto el dispositivo o a su uso.

⚠ El dispositivo no tiene partes reparables por el usuario. Siga las instrucciones de montaje originales cuando haya de sustituir cualquiera de ellas por un repuesto.

⚠ Transpórtelo completamente montado y en condiciones de uso inmediato. En caso de devolución para asistencia técnica siga las instrucciones de Reempaquetado.

⚠ Declaración de Rendimiento Esencial: El Rendimiento Esencial de este producto radica en la capacidad de soportar la carga máxima de un usuario manteniéndose en pie sobre un solo miembro sin producirle daños, a la vez que permite retirar el dispositivo por el usuario en caso de que decida mantenerse en pie seleccionando un método de apoyo alternativo.

iWALKFree Inc.
130 North Marina Drive
Long Beach CA 90803 USA

CE

EC REP **ce**partner**4U**, Esdoornlaan 13, 3951
DB Maarn, The Netherlands

SOPORTE TÉCNICO

¿TIENE ALGUNA DUDA? ¿NECESITA AYUDA?

¡Contacte con nosotros!

Email: **info@iwalk-free.com**

Número de asistencia técnica

(+1) 562-653-4222
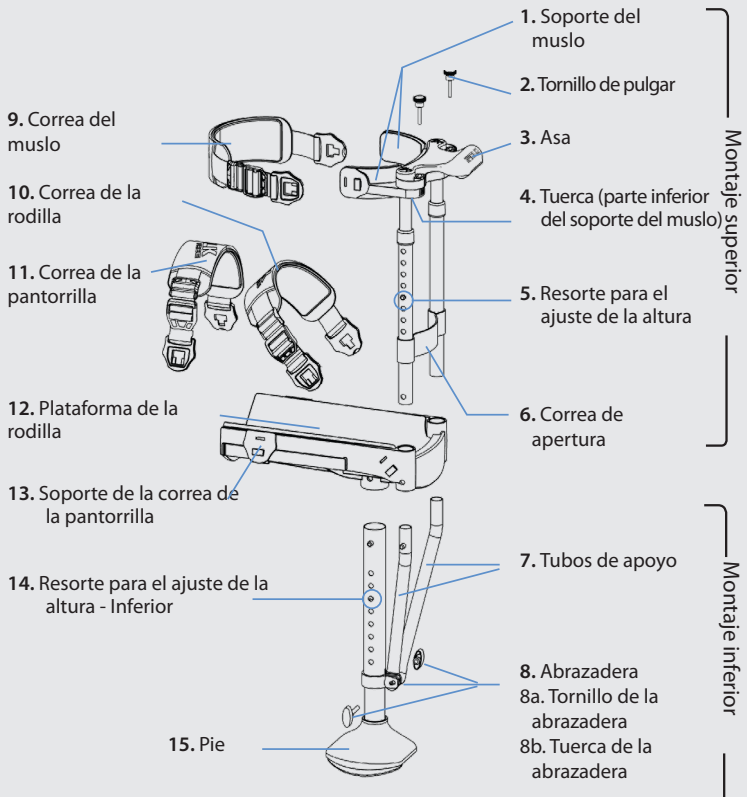
Tenga el manual abierto por esta página cuando llame a iWALKFree para asistencia técnica.